Professionel opvaskemaskine

DWC6423BIW

Energieffektivitetsklasse: D
Professional
Lydniveau (max.) dB(A): 44
Plads til antal kuverter: 13 stk
Antal kurve: 2
Størrelse: XL, 820 mm
Turbo Combi Drying™ sikrer at opvasken er tør og afkølet med blæserassisteret dampudlukning i kombination med automatisk lågeåbning
Installationstype: Til indbygning under bordplade

Konstruktion
• Installationstype: Til indbygning under bordplade
• Udvendig tromle: Rustfrit stål
• Type af stik: Euro
• Justerbar base: Vertikal
• Max Height adjustment: 53 mm
• Frontjusterbar bagerste fod: Ja
• Størrelse: XL, 820 mm
• Antal kurve: 2

Standard elektrisk tilslutning
• Frekvens: 50 Hz
• Tilslutningseffekt: 3270 W
• Sikring: 16 A
• Volt (v): 220-240 V
• Ledning, længde: 1730 mm
• Varmeffekt: 3150 W
• Antal faser: 1

Tilslutning af vand/afløb
• Vandforbindelse: Varmt eller koldt vand
• Påkrævet indløbsvandtryk: 0,1-1
• Vandblødgøringsanlæg: Ja
• Type af sikkerhed mod vandskader: Anti Block™ - Selvrensende pumpe, Lys- og lydalarm, Maksimal tid til vandindtag, Langtidsholdbar PEX-indløbsslange, Beskyttelse mod lækage når maskinen er slukket, Aqua Level™ Sensor - sensoren i maskinen registrerer om mængden af vand passer præcist til det valgte program, Aqua Detect™ - registrerer når vandstanden er for høj i forhold til normalt, og sørger for at pumpe vandet ud, hvis niveauet er for højt, Identificerer lækage af vand på bundpladen, Vandtæt bundplade, Svejset stålkar, Aqua Safe™ System - Sikrer mod vandskader
• Længde, indløbsslange: 163 cm
• Længde, udlkøbsslange: 200 cm
• Maks. temperatur for indgående vand: 70 °C

Styrring
• Kontroltype: Touch kontrol
• Udskudt start: Ja
• Udskudt start: 0-24 timer
• Mulighed for at oprette egne programmer: Nej
• Angivelse af resterende tid: Ja
• Sprogindstilling: Ukrainian, Svensk, Serbisk, Slovensk, Slovak, Russisk, Portuguese, Polish, Norsk, Tysk, Latvian, Lithuanian, Japanese, Italiensk, Kroatisk, Fransk, Finsk, Estonian, Spansk, Engelsk, Tysk, Dansk, Czech

Tørreenhed
• Skjult varmeelement: Ja

• Tørringssystem: Turbo Combi Drying™ sikrer at opvasken er tør og afkølet med blæserassisteret dampudlukning i kombination med automatisk lågeåbning

Logistiske informationer
• Produktets bredde: 596 mm
• Produktets højde: 819 mm
• Produktets dybde: 567 mm
• Produktets bredde, pakket: 640 mm
• Produktets højde, pakket: 890 mm
• Produktets dybde, pakket: 680 mm
• Minimum indbygningshøjde: 820 mm
• Minimum indbygningsbredde: 600 mm
• Dybde til installation (inkl. ekstra afstand til væggen): 568 mm
• Nettovægt: 42.5 kg
• Bruttovægt: 45.8 kg
• Justerbar sokkel: 30-94/0
• Maks. produkthøjde: 872 mm
• Dybde med dør åben: 1205 mm
• Art. nummer: 744889

Egenskaber
• Antal programmer: 9
• Antal forskellige vasketemperaturer: 4
• Indikator ved slut: Indikeret ved lyd og lys
• Indikator af lavt niveau af salt: Notifikation kan ses på displayet
• Indikation af lavt niveau af afspændingsmiddel: Notifikation kan ses på displayet
• Indre belysning: Ja, 2 LED lyskilder
• Let installation: Anti Siphon enhed - Forebygger spontane ind- og udløb af vand og simplificerer hævet installation, Damp beskyttelsesstrip
• Sikrer mod vandskader: Ja
• Børnesikring (Kid Lock™): Child lock and Sani lock
• Overkurv består af: Letglidende teleskopskinner med kuglelejer, Standard knivholder, Fast glasholder, Fast tallerkenrække, Nedfældbar vinglasholder på begge sider, Nedfældbare vinglasholder til venstre, Tæt trådmønster i overkurv
• Midterkurv består af: Ingen midterkurv
• Nederste kurv består af: Tæt trådmønster i kurv. Forebygger at små elementer ikke falder igennem, Håndtag, Nedfældbar bagerste pinderække, Bestikkurv

Ydeevne
• Korteste programtid: Quick 17 min
• The shortest Sani program: Sani Quick 29 min
• Plads til antal kuverter: 13 stk
• Antal af sprøjte-niveauer: 2
• Opvaskeevne: A
• Tørreevne: A
• Hovedkomponenter: Vitale dele af opvaskemaskinen er lavet i rustfrit stål
• Vandforbrug per cyklus: 12.2 l
• Lydniveau (max.) dB(A): 44
• Afsluttende skylletemperatur i 4 minutter: 85 °C

Energimærke
• Energieffektivitetsklasse: D
• Energiforbrug i standbytilstand: 0.49 W
• Energiforbrug pr. cyklus for programmet ECO 40-60°C: 0.831 kWh
• Energy label program time: 195 min
• Emissionsklasse af luftbåren støj: B
• EEI: 49.6
• Rengøringspræstationsindex: 1.121
• Tørringspræstationsindex: 1.061
• Forskudt start (W): 3.99
• Netværksforbundet standbytilstand (W): 1.99 W
• Vægtet energiforbrug per 100 cyklusser: 83 kWh

Programmer
• Programmer: Kvik, Intensiv, Eco, Skyl og hold, Universal, Krystalglas, Selvrensende, SANI, SANI Quick
• Tilvalg: Mulighed for automatisk døråbning efter vask, Light sabbath mode
• Type af overkurv: Professional Premium

• Nederste kurvtype: Professional Premium

Tilkobling
• Automatisk sæbedosering: Kan bruges med eksterne doseringspumper
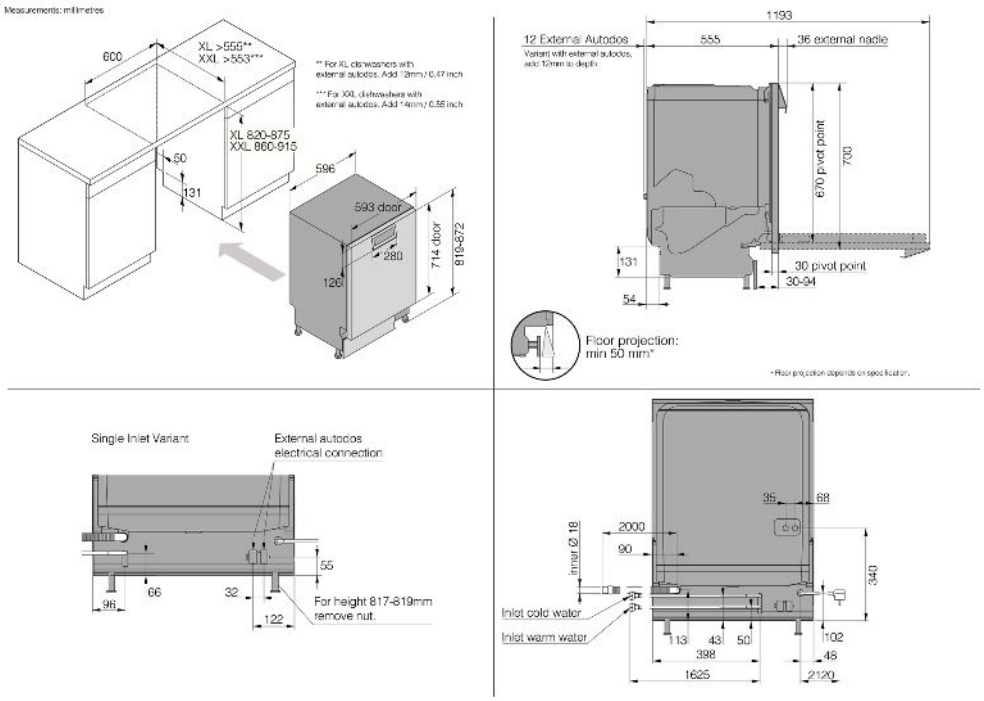
EAN
• EAN kode: 3838782943034